2015

Ludox CB

Paigaldusjuhend

Ludox

Üldist

Riplaeplaadid Ludox CB kujutavad endast pinnatud PVC kattega magneesiumoksiidplaate. Plaadid sobivad kasutamiseks moodulagedes.

Ludox CB paigaldamine

1. Märkimine
Märkige vajalik lae kõrgus seintele:
Laseriga: seda vaja teha seepärast,et mõõtes mõõdulindi või mõõtelatiga põrandast ei pruugi lage veel loodi saada,sest põrand ise ei ole alati loodis.
või **märkenööriga:**
Hoidmaks ära hilisemat viimistletud seinapinna puhastamist,tehke märkenööri joon seinaliistu ülemise serva kõrgusele.

2. Seinaliistu paigaldamine
Seinaliist kinnitatakse sõltuvalt koormusest ca 300mm tagant (max.300mm DIN, max.400mm U.B.C., max.450mm BS). Tuletõkke lae puhul peavad kinnitused olema max.250mm tagant DIN. Seinaliistu kinnitused otstest ei tohi olla kaugemal kui 75mm U.B.C. Nurkade tegemisel lõigatakse liistud 45 kraadise nurga all. Kui seinad on sirged/tasased,näit.kipsplaadist,siis võib kasutada tavalist L-ääreliistu.Kui seinad on ebatasased,siis võiks kasutada topelt L-liistu,sest siis ei ole seina ja liistu ühinemisjoont näha.

3. Jagumine
Plaat on tavaliselt moodulis 600x600mm või 600x1200mmm. Kui servaplaadi mõõt jääb 300 ja 400mm vahele,on kasulik nende lõikamiseks võtta plaat mõõduga 600 x1200mm,sest siis on materjali kulu väiksem. St.kui näiteks ääreplaadi laius on 380mm, saab ühest 600x1200mm plaadist lõigata 3 ääreplaati.

Ludox CB paigaldamine

Laeplaatide jagumist alustatakse üldiselt keskelt,siis jäävad äärtes asetsevad plaadid ühesuurusteks.
Äärtesse lõigatavad laeplaadid jäävad üldjuhul alati suuremaks kui pool plaadi mõõtu (suurem kui 300mm). Jagumist võivad muuta valgustite ja ventilatsiooniseadmete asetus.

4. Riputid ja kandevliistud
Ripplae iga 1,5 m² kohta peab olema vähemalt 1 riputi (riputite vahekaugus üksteisest on1200mm). Riputi kinnitatakse olemasolevasse lakke või konstruktsiooni ainult metallist ankru või kinnitus-vahendiga (plastiktüüblite kasutamine keelatud!!! -Tuleohutuse nõuded). Reguleeritavate riputite abil saab lage alla tuua minimaalselt kuni 10cm,sealt edasi tuleb kasutada juba jäika ühendust. Kandevliistud paigaldatakse omavahel paralleelselt üldjuhul 1200mm sammuga,kusjuures esimene kandevliist ei tohi asetseda seinast kaugemal kui 600mm.Kandevliistude otsad on omavahel lukustuvad,mille tulemusena saab neid jätkata. Riputite alumised otsad kinnitatakse kandevliistus olevatesse aukudesse vähemalt iga 1200mm tagant,kusjuures kandevliistude ühendustest mitte kaugemal kui 100mm BS ja 150-200mm U.B.C. ning seinast mitte kaugemal kui 500-600mm,sõltuvalt koormusest ja tingimustest. Fikseerimaks riputi ja kandevliistu vahelist kinnitust, pigistatakse riputi konks kokku vastu kandevliistu.

5. Vaheliistud
Kandevliistus on iga 150mm tagant pilud,kuhu kinnituvad üldjuhul iga 600mm sammu tagant 1200mm vaheliistud.
600mm vaheliistud kinnituvad üldjuhul omakorda 1200mm vaheliistu pilusse. Vaheliistud kinnitatakse pilu parempoolsesse külge. Juhul,kui vaheliist ei jätku teise vaheliistuga,tuleb vaheliistu ots mõlemasse suunda ära painutada.
Äärtesse paigaldatavad vaheliistud tuleb lõigata sobivasse mõõtu.

Ludox CB paigaldamine

6. Aseta karkassile plaadid

Plaate võib käsitleda ainult valgete (soovitus) puhaste kinnastega. Alusta ühest nurgast ja liigu edasi terve rea kaupa. Esmalt tõsta plaat moodulisilma kohale, seejärel lase see ettevaatlikult karkassile toetuma nii, et kõik neli serva toetuks kas T-liistule või servaliistule.

Kasuta plaatide lõikamiseks teravat nuga. Lõigatud plaadid peavad olema nii suured, et saaksid igast küljest vähemalt 7 mm ulatuses karkassile toetuda.

Ludox CB paigaldamine

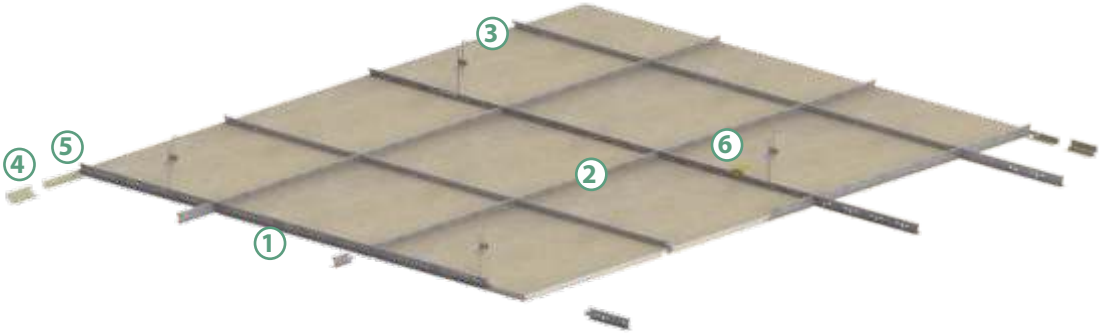

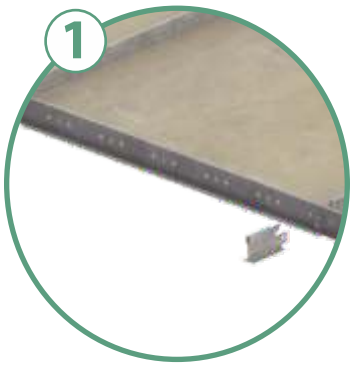

Peakandeliist

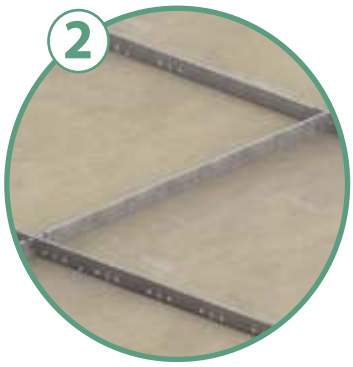

Vaheliist 600/1200mm

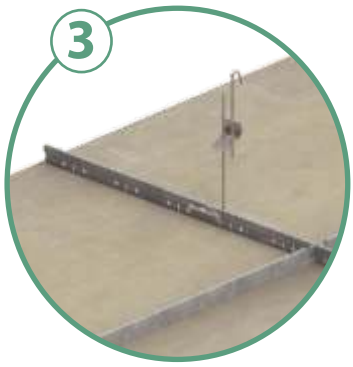

Riputi

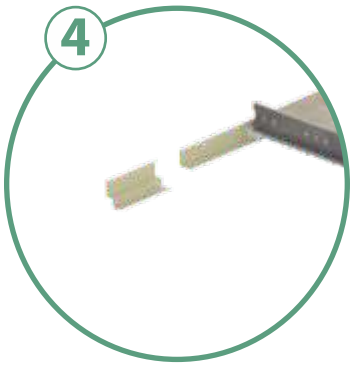

LL-seinaliist

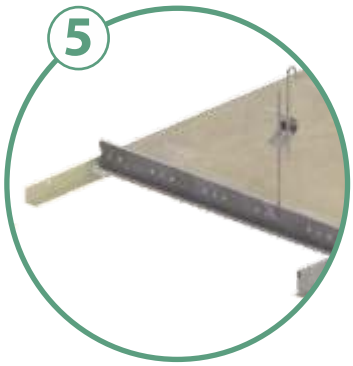

L-seinaliist

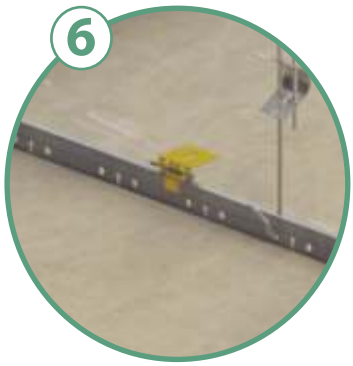

Otsekinniti

Ludox CB paigaldamine

1

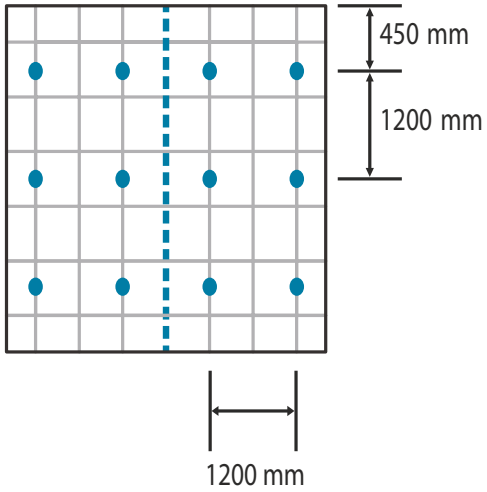

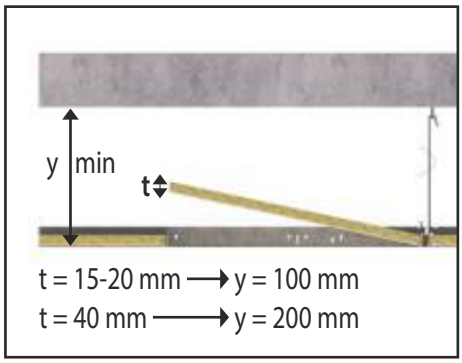

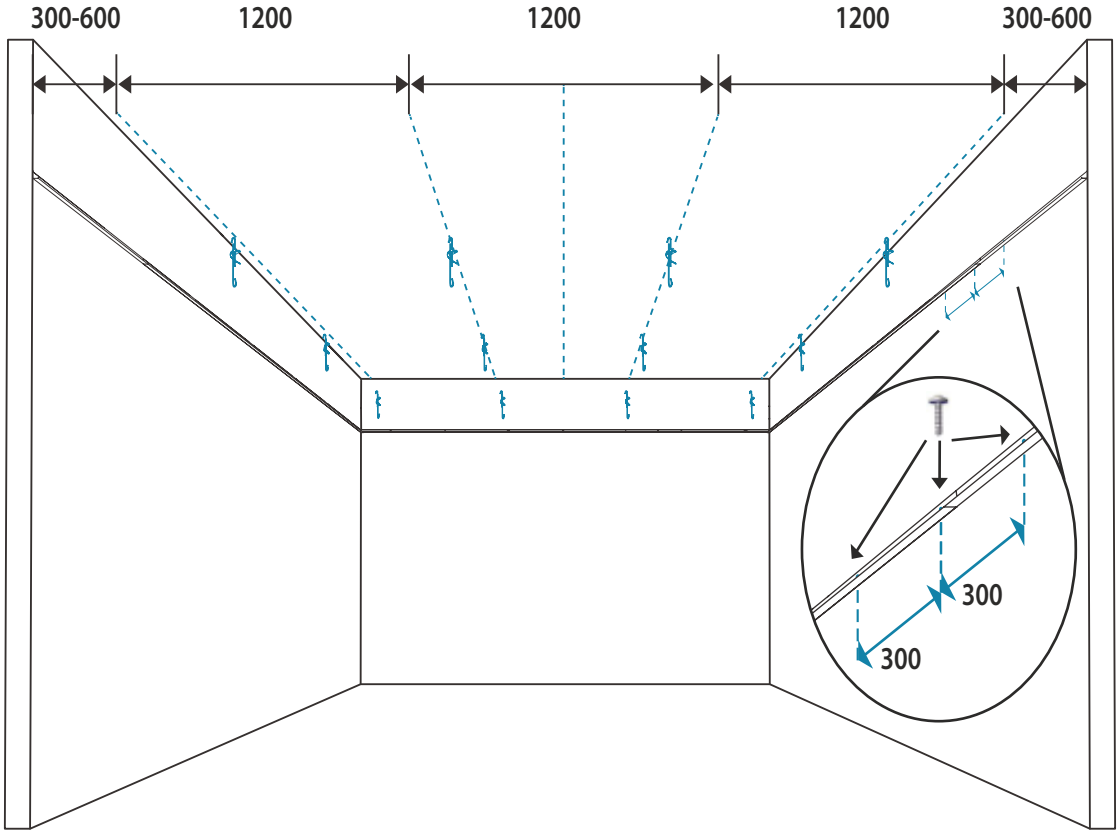

Ludox CB paigaldamine

2

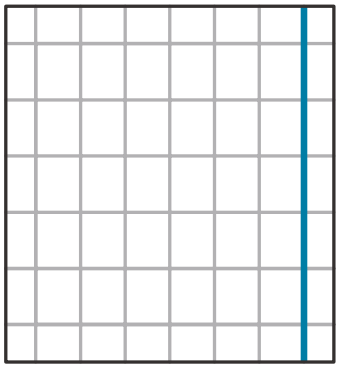

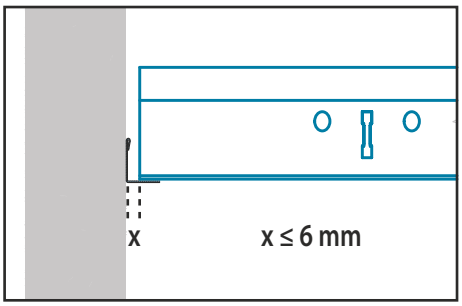

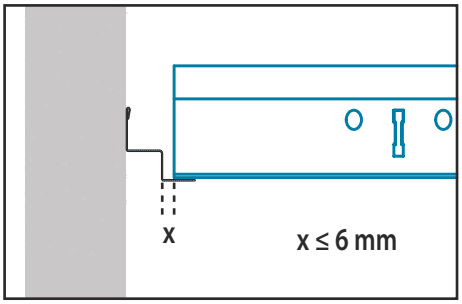

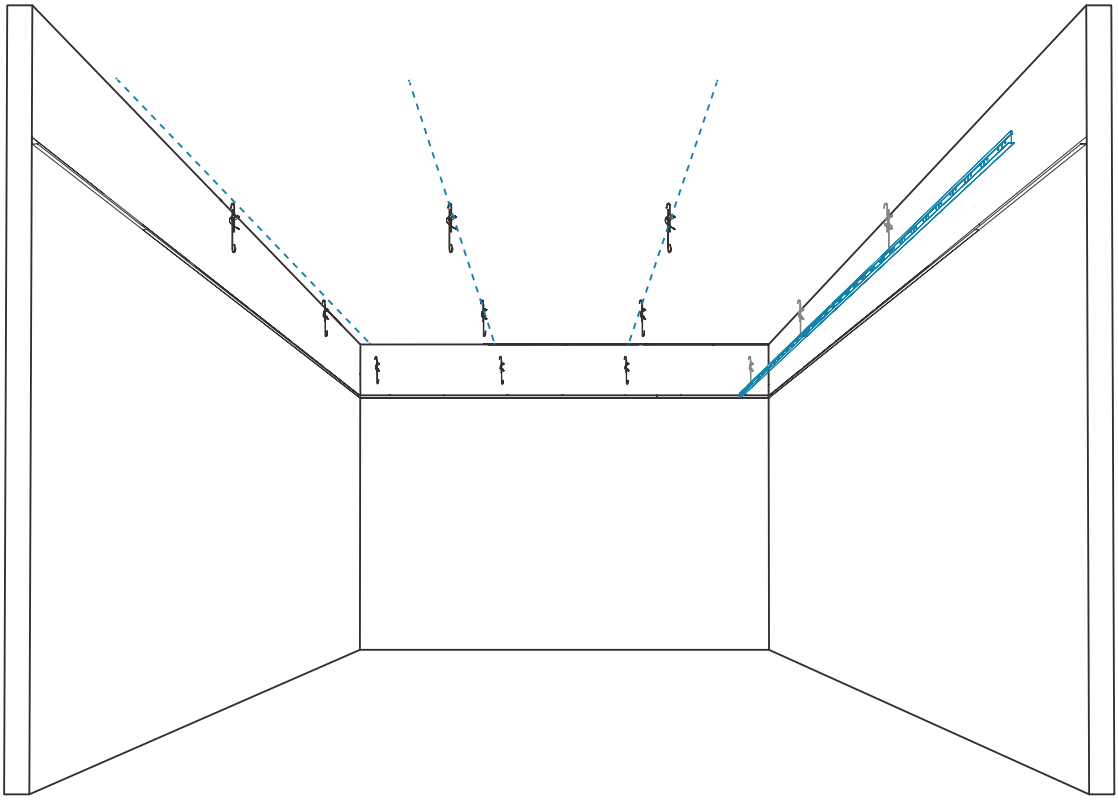

Ludox CB paigaldamine

3

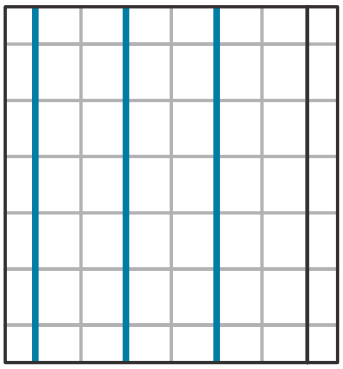

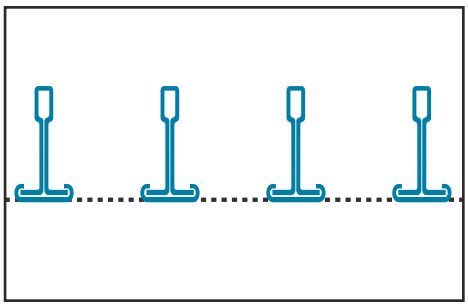

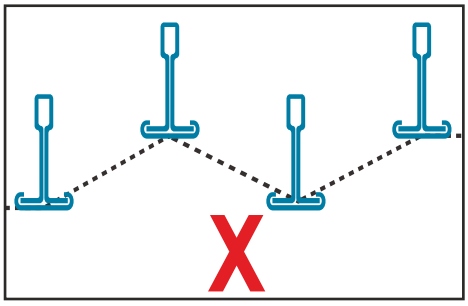

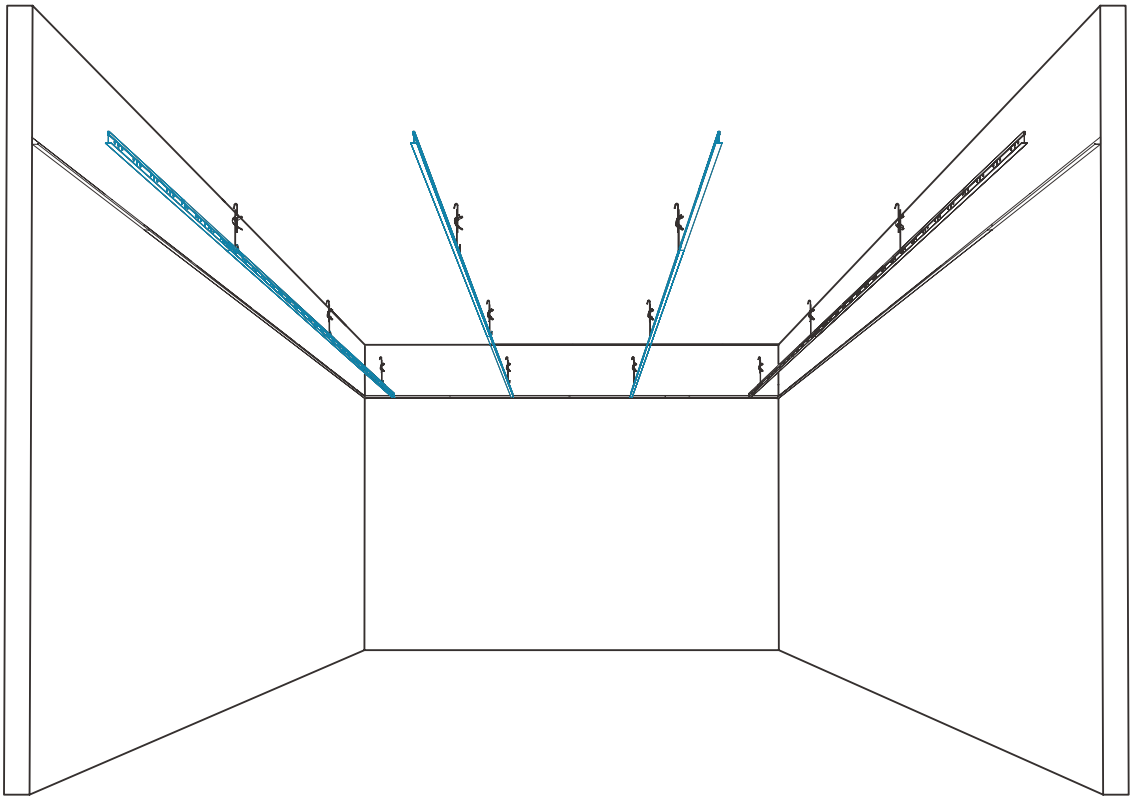

Ludox CB paigaldamine

4

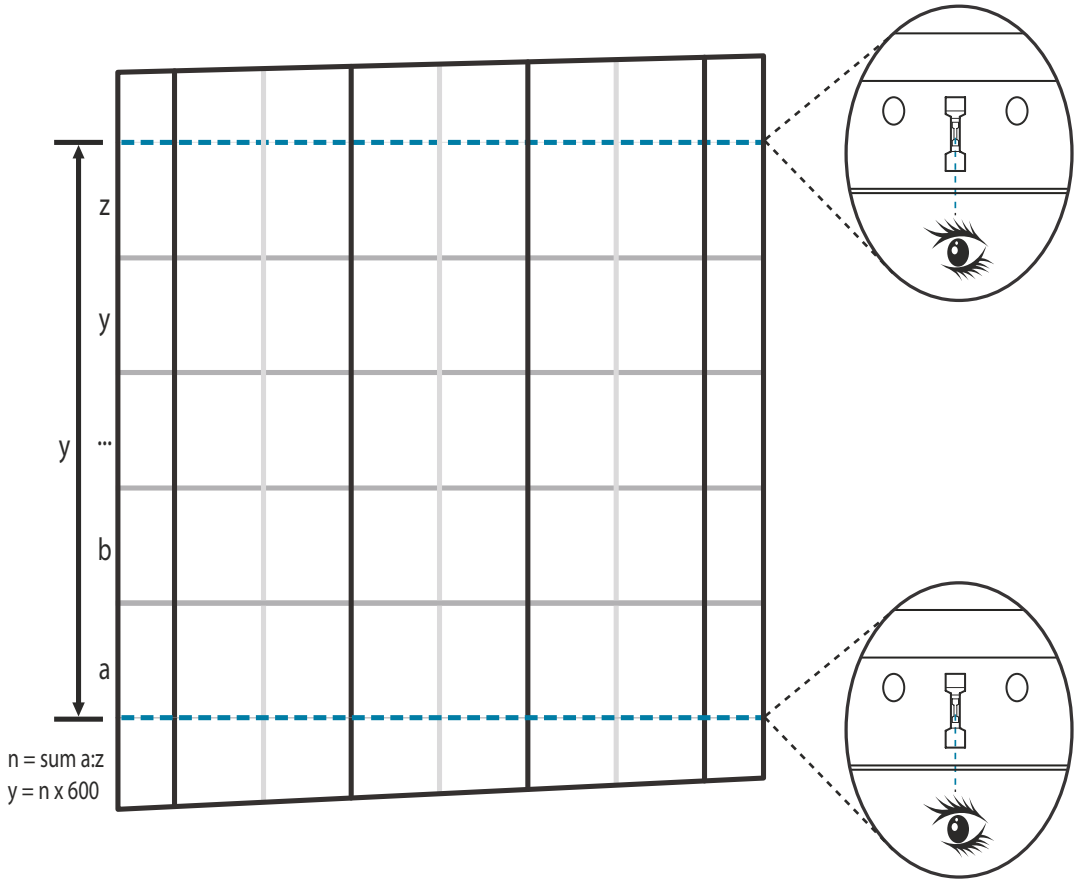

Ludox CB paigaldamine

5

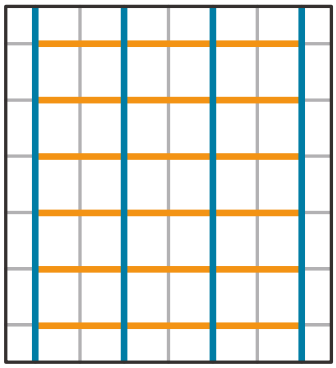

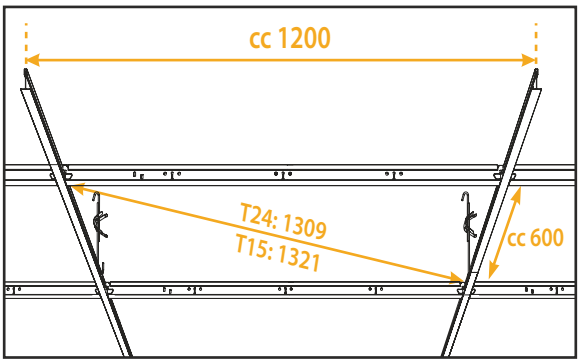

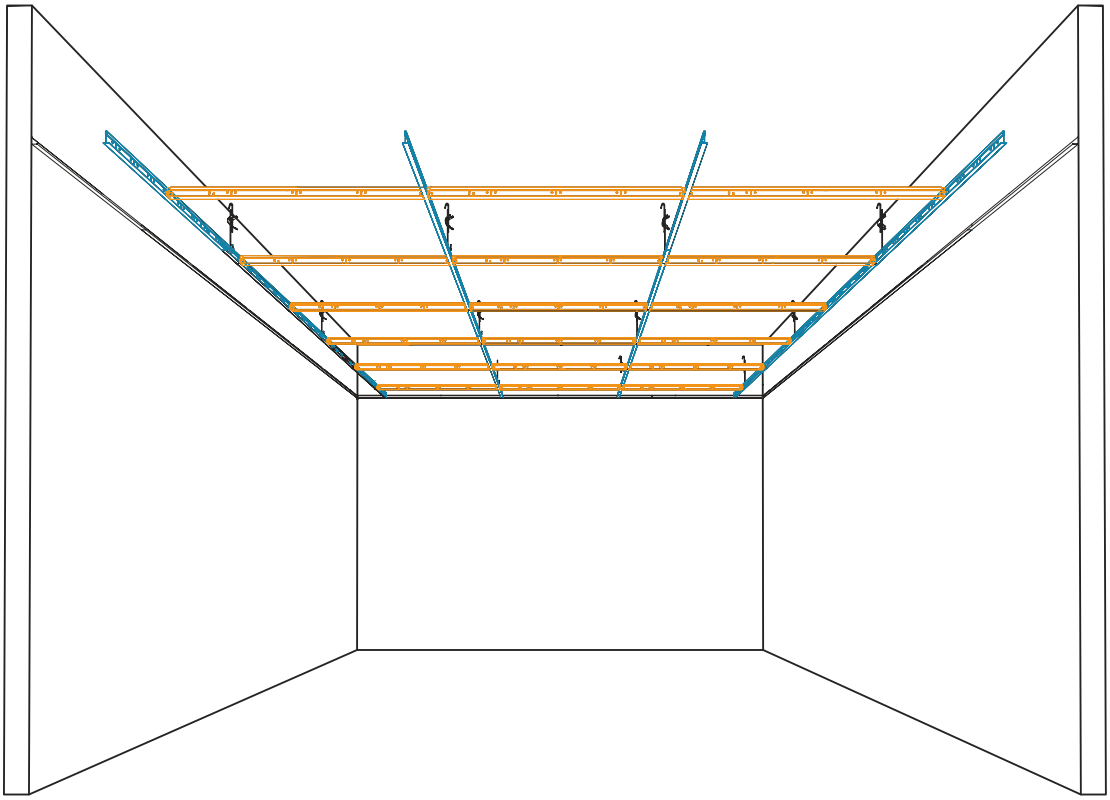

Ludox CB paigaldamine

6

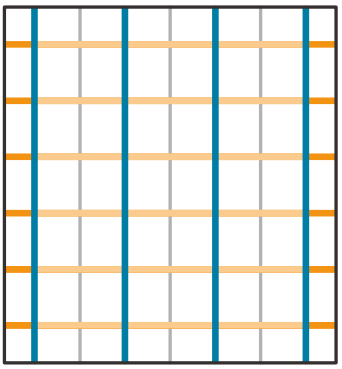

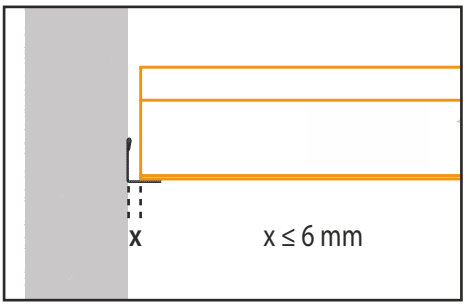

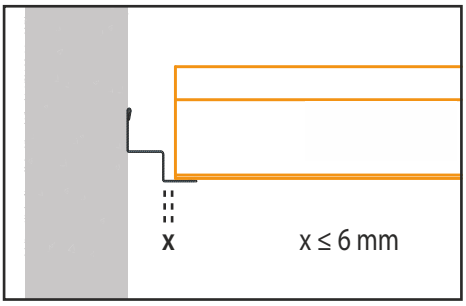

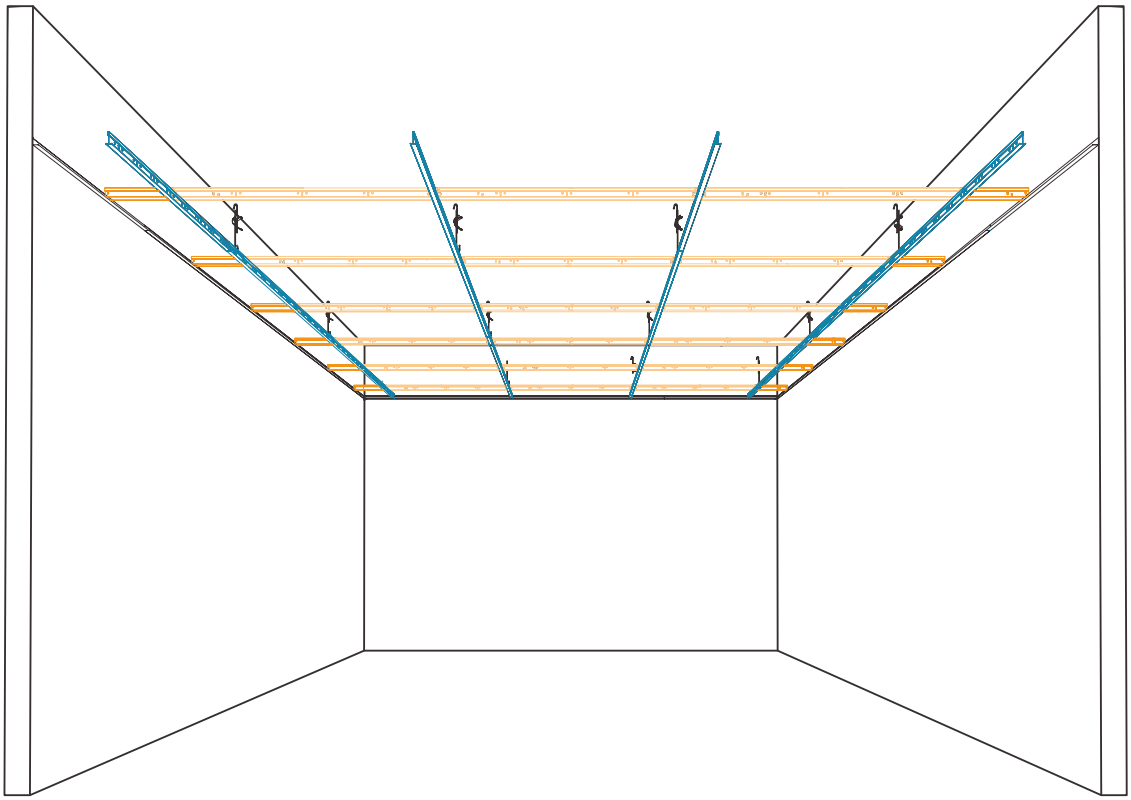

Ludox CB paigaldamine

7

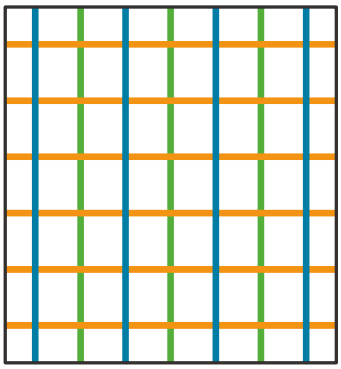

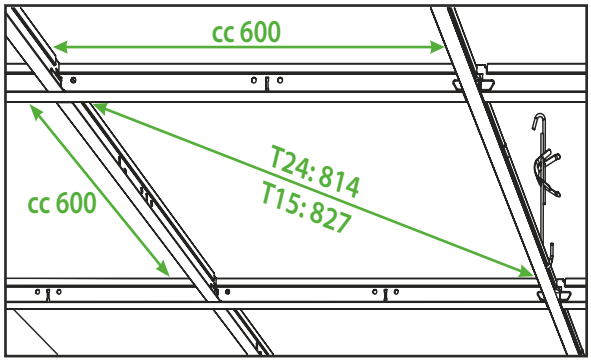

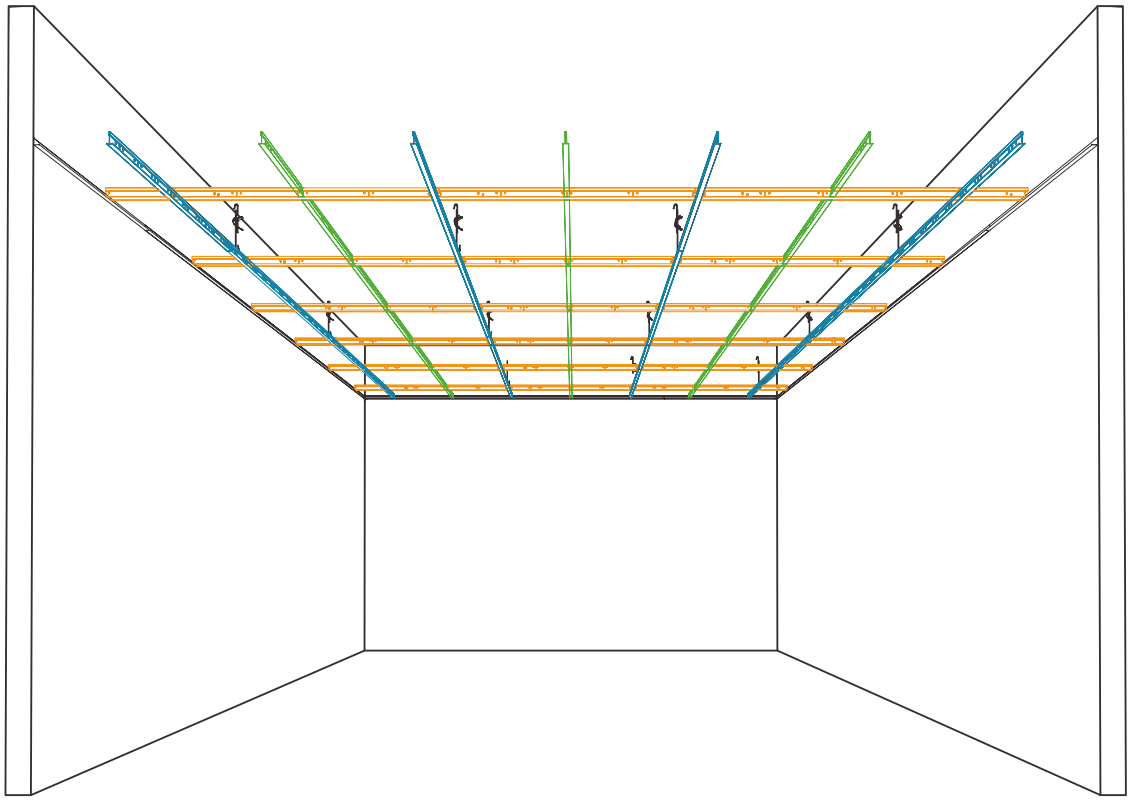

Ludox CB paigaldamine

8

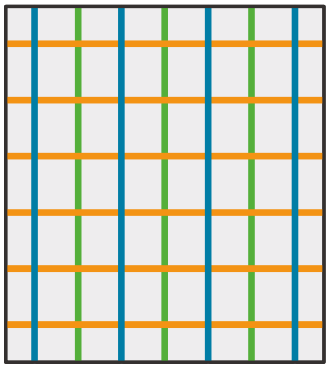

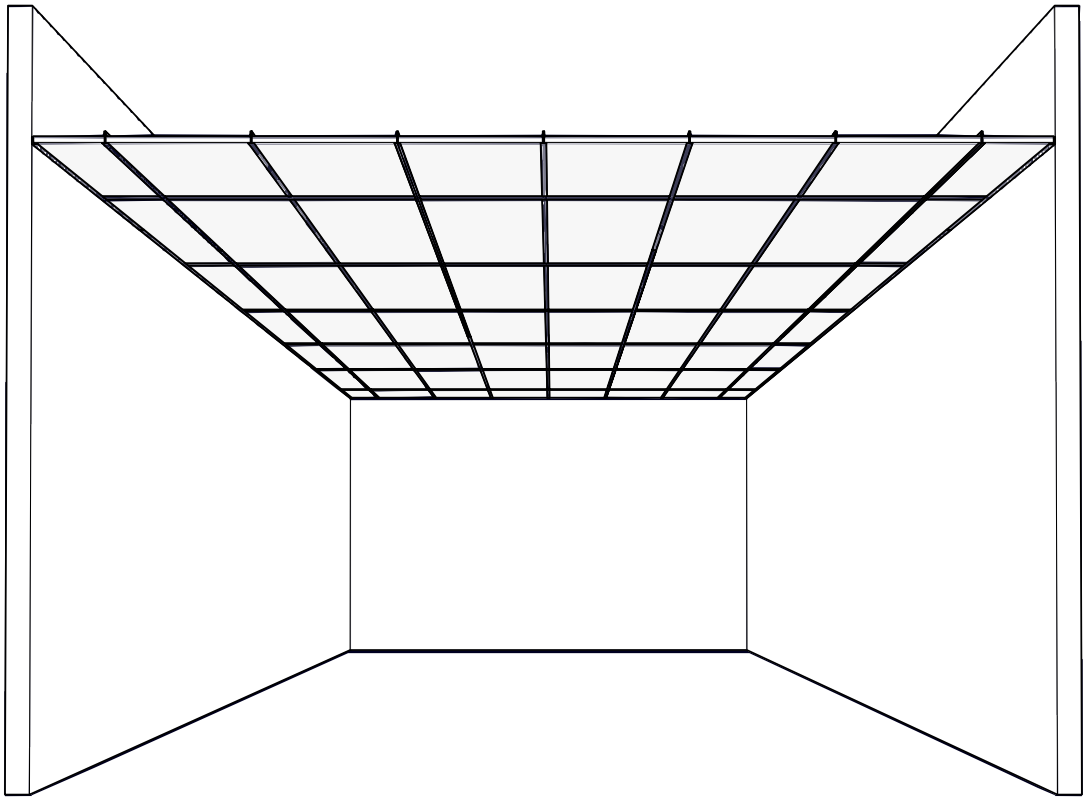

Laevastiku 3
Tallinn, 10313,
Harjumaa
Eesti
www.ludoxoy.com